NOWOŚĆ!

MYNUTE S

Wiszące kotły standardowe

SPRAWNOŚĆ ★★★
wg dyrektywy 92/42/CEE
(dotyczy modelu C.S.I. oraz R.S.I.)

Katalog produktów

MODELE:

- MYNUTE S 24 C.A.I. – kocioł dwufunkcyjny, standardowy z otwartą komorą spalania
- MYNUTE S 24 C.S.I. – kocioł dwufunkcyjny, standardowy z zamkniętą komorą spalania
- MYNUTE S 35 R.S.I. – kocioł jednofunkcyjny, standardowy z zamkniętą komorą spalania

MYNUTE S

Przeznaczenie

Kocioł MYNUTE S to niewielkie urządzenie, które jest kompletną kotłownią przeznaczoną do ogrzewania i przygotowywania ciepłej wody użytkowej w mieszkaniach oraz domach jedno- i wielorodzinnych. Najwyższy stopień zabezpieczenia przeciwporażeniowego stwarza możliwość jego najbardziej dogodnego montażu. Podłączenie zasobnika c.w.u. do modelu jednofunkcyjnego zwiększa ilość i komfort korzystania z ciepłej wody.

Charakterystyka techniczna

- Wymiennik główny monotermiczny
- Wbudowany moduł regulacji pogodowej (sonda zewnętrzna dostępna jako akcesorium dodatkowe)
- System Automatycznej Regulacji S.A.R.
- Najwyższy stopień zabezpieczenia przeciwporażeniowego IPX5D
- System antyzamarzaniowy
- Cykl antyblokujący pompę
- Płynna regulacja mocy
- Zapłon elektroniczny z jonizacyjną kontrolą płomienia (w przypadku zaniku płomienia na palniku odcina dopływ gazu)
- 2 sondy NTC: w obiegu c.o. i c.w.u. (w modelach dwufunkcyjnych)
- Wbudowany zawór trójdrogowy w modelu jednofunkcyjnym do podłączenia zasobnika c.w.u.

Komfort instalacji, użytkowania i konserwacji

- Intuicyjny panel sterowania z wyświetlaczem LCD
- System autodiagnostyki z precyzyjnym określeniem rodzaju ewentualnej usterki poprzez kody błędów
- Funkcja wstępnego podgrzania c.w.u. – wysoki komfort użytkowania ciepłej wody (modele dwufunkcyjne)
- Konsola przyłączy z zaworem odcinającym gaz i zaworami c.o. z filtrem (dostępna jako akcesorium dodatkowe)
- Możliwość sterowania dwoma lub trzema obiegami grzewczymi c.o. (CONNECT BASE MIX 1 lub CONNECT BASE MIX 2)

Budowa kotła

1. Pompa
2. Zawór trójdrogowy z siłownikiem
3. Zawór spustowy c.o.
4. Zawór bezpieczeństwa
5. Presostat wody
6. Zawór gazowy
7. Czujnik przepływu

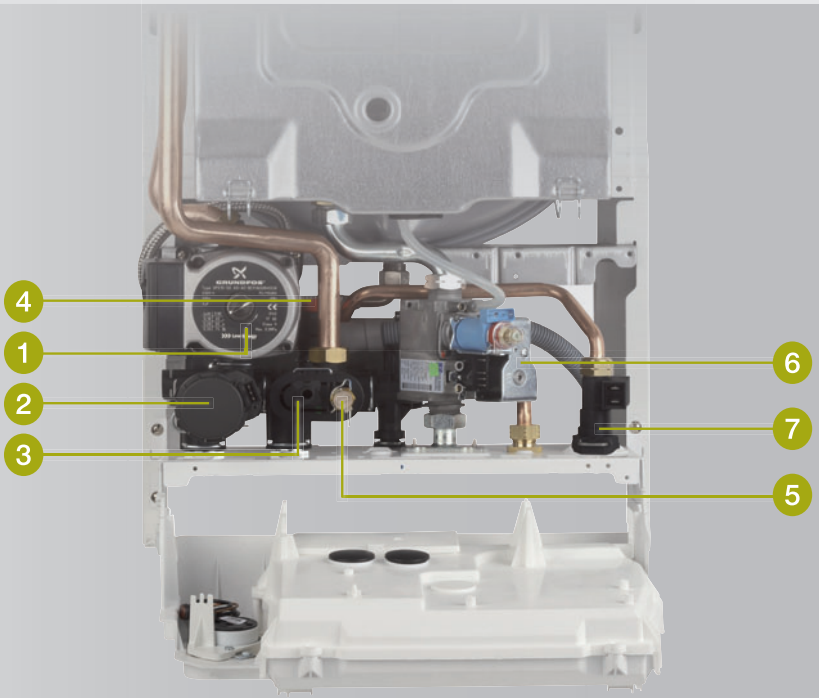

MYNUTE 24 C.S.I.

Panel sterowania

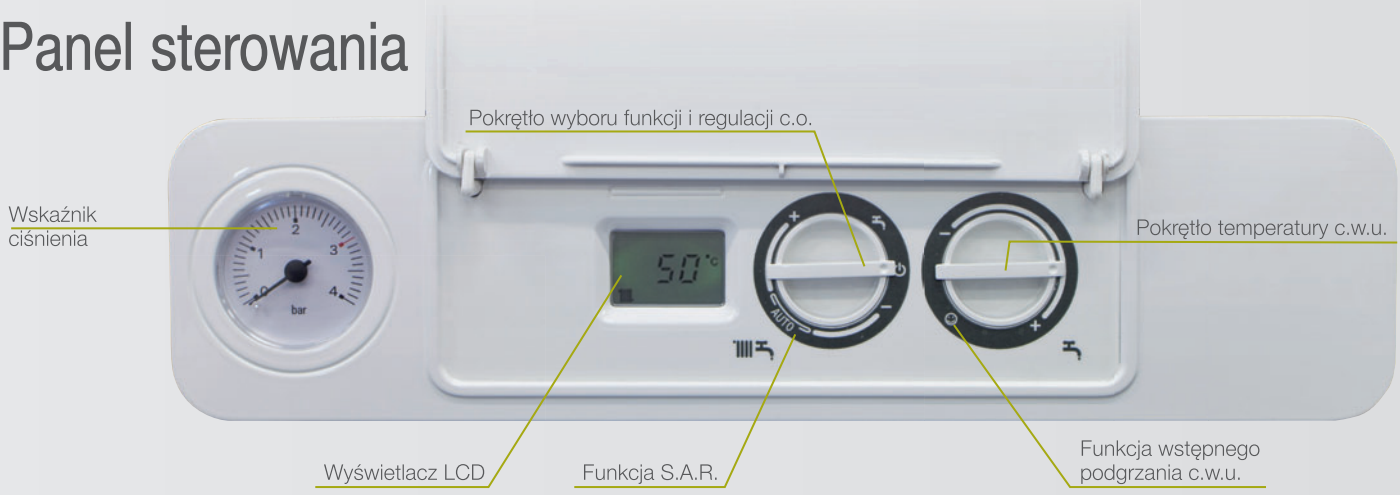

funkcja LATO – aktywne grzanie na potrzeby c.w.u.

funkcja ZIMA – aktywne grzanie na potrzeby c.o. i c.w.u.; aktywna funkcja S.A.R. (w przedziale AUTO)

Wyświetlacz LCD

- Wskaźnik niskiego ciśnienia w instalacji (występuje razem z odpowiednim kodem błędu)
- Funkcja regulacji pogodowej – aktywna (podłączona sonda zewnętrzna)
- Obecność płomienia / zakłócenia płomienia
- Kod błędu (łącznie ze wskazaniem cyfrowym)
- °C Wskazanie temperatury
- P Wstępne podgrzanie c.w.u.
- Funkcja antyzamarzaniowa
- Aktywne grzanie na potrzeby c.w.u.
- Aktywne grzanie na potrzeby c.o.

System Automatycznej Regulacji S.A.R.

System Automatycznej Regulacji S.A.R. jest nowatorskim rozwiązaniem na polskim rynku kotłów wiszących. Znacznie podnosi komfort korzystania z centralnego ogrzewania. Zadaniem tego systemu jest zmiana temperatury zasilania centralnego ogrzewania w zależności od zapotrzebowania w pomieszczeniu, w którym znajduje się termostat pokojowy. Cyklicznie, w odstępach 20-minutowych kocioł sprawdza stan owego termostatu i w zależności od jego położenia (otwarty, zamknięty) podnosi temperaturę zasilania dwukrotnie skokowo o 5°C. Ponowne uruchomienie kotła, po osiągnięciu żądanej temperatury w pomieszczeniu, nastąpi z wcześniej wybraną wyjściową temperaturą zasilania. Funkcja S.A.R. jest unikatowym rozwiązaniem, stosowanym wyłącznie w kotłach Beretta. Ustawiając pokrętło wyboru temperatury c.o. w pozycji AUTO (pomiędzy 55°C a 65°C), temperatura zasilania c.o. jest regulowana w sposób automatyczny w zależności od realnego zapotrzebowania na ciepło w pomieszczeniu.

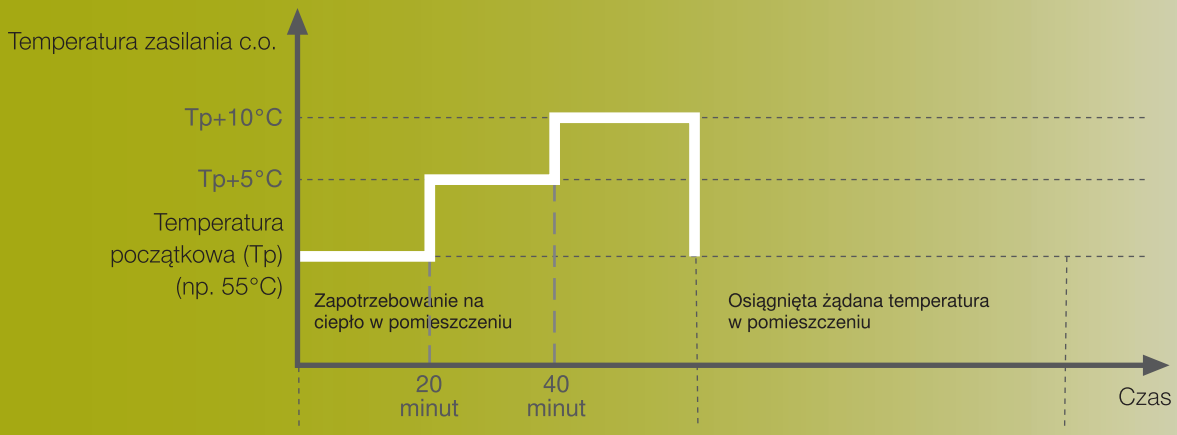

Możliwość sterowania dwoma obiegami grzewczymi

Dzięki kompaktowemu urządzeniu CONNECT BASE MIX 1 istnieje możliwość sterowania dwoma obiegami grzewczymi. Moduł ten wyposażony jest w sprzęgło hydrauliczne, termostatyczny zawór mieszający i armaturę, które umożliwiają prawidłowe podłączenie dwóch obiegów grzewczych: strefy niskiej (np. ogrzewanie podłogowe) i wysokiej (np. ogrzewanie grzejnikowe) temperatury.

Możliwość sterowania trzema obiegami grzewczymi

Dzięki kompaktowemu urządzeniu CONNECT BASE MIX 2 istnieje możliwość sterowania trzema obiegami grzewczymi. Moduł ten wyposażony jest w sprzęgło hydrauliczne, termostatyczne zawory mieszające i armaturę, które umożliwiają prawidłowe podłączenie trzech obiegów grzewczych: dwóch stref niskiej (np. ogrzewanie podłogowe) i jednej wysokiej (np. ogrzewanie grzejnikowe) temperatury. Do montażu zestawu wymagana jest obudowa (kod: 20007305).

Regulacja pogodowa

Kotły MYNUTE S mają wbudowany moduł regulacji pogodowej. Aby skorzystać z opcji regulacji pogodowej, należy podłączyć sondę zewnętrzną za pomocą kostki przyłączeniowej.[1] Kocioł odczytuje temperaturę wskazaną przez zainstalowaną na ścianie zewnętrznej budynku sondę i na podstawie krzywej grzewczej ustala odpowiednią temperaturę wody na zasilaniu instalacji, tak aby utrzymać odpowiedni komfort cieplny w pomieszczeniu.

Programator tygodniowy ALPHA 7D (wersja bezprzewodowa lub przewodowa)

Do kotła MYNUTE S można podłączyć termostat tygodniowy ALPHA 7D w wersji przewodowej lub bezprzewodowej służący do kontroli temperatury w pomieszczeniu, w którym jest zainstalowany. Programator ten daje możliwość programowania w siedmiodniowym cyklu, w wybranych przedziałach czasowych (co 60 min), możliwość nastawy temperatur: dziennej (komfortowej), nocnej (ekonomicznej) i antyzamarzaniowej, możliwość wyboru jednego z trzech trybów: AUTO, OFF lub PRZYJĘCIE, możliwość szybkiej zmiany trybu grzania z temperatury nocnej na dzienną (i na odwrót) w bieżącym przedziale czasowym (tryb ręczny), możliwość regulacji histerezy załącz/wyłącz w zakresie 0–2°C z dokładnością do 0,1°C.

Programator tygodniowy OMEGA (wersja bezprzewodowa lub przewodowa)

Kocioł MYNUTE S współpracuje z programatorem OMEGA[2], który umożliwia pełną kontrolę temperatur w pomieszczeniu, a raz zaprogramowany, steruje pracą kotła zgodnie z wymaganiami użytkownika. Dzięki temu niewielkiemu urządzeniu harmonogram pracy kotła można dostosować do własnego planu dnia, a także całego tygodnia, bądź korzystać z programu fabrycznego. Urządzenie wyposażone jest w duży, czytelny, ciekłokrystaliczny wyświetlacz, na którym widoczny jest między innymi zegar, aktualny dzień tygodnia, zaprogramowany harmonogram przedziałów czasowych oraz temperatura w pomieszczeniu. Dodatkowo programator w trybie rEc (wymagana kostka przyłączeniowa, kod: 20008401) umożliwia m.in. sterowanie regulacją pogodową i ciepłą wodą użytkową.

[1] Sonda zewnętrzna (kod: 1100799) i kostka przyłączeniowa (kod: 20008401) dostępne jako dodatkowe akcesoria.
[2] Programator OMEGA w trybie rEc nie współpracuje z zestawem dwóch stref grzewczych CONNECT BASE MIX 1 i CONNECT BASE MIX 2.

Systemy powietrzno-spalinowe

Maksymalne długości przewodów kominowych

MODEL KOTŁA	SYSTEM	SYSTEM KONCENTRYCZNY 60 / 100		SYSTEM ROZDZIELONY 80+80		
		MAKSYMALNA DŁUGOŚĆ	STRATA NA KOLANIE 90° / 45°	MAKSYMALNA DŁUGOŚĆ		STRATA NA KOLANIE 90° / 45°
				80+80	B22P-B52P	
MYNUTE S 24 C.S.I.	pionowy	do 4,25 m	1,5 / 1,0 m	do 20 m + 20 m	do 20 m	1,7 / 1,2 m
	poziomy	do 2,75 m		do 18,3 m + 18,3 m	do 18,3 m	
MYNUTE S 35 R.S.I.	pionowy	do 2,3 m	1,5 / 1,0 m	do 8 m + 8 m	do 12 m	1,7 / 1,2 m
	poziomy	do 1,8 m		do 6,3 m + 6,3 m	do 10,3 m	

Widok kotła z góry MYNUTE S 24 C.S.I.

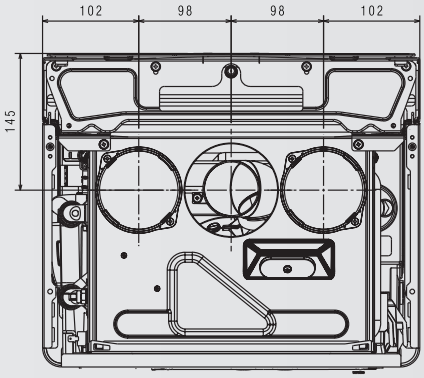

MYNUTE S 35 R.S.I.

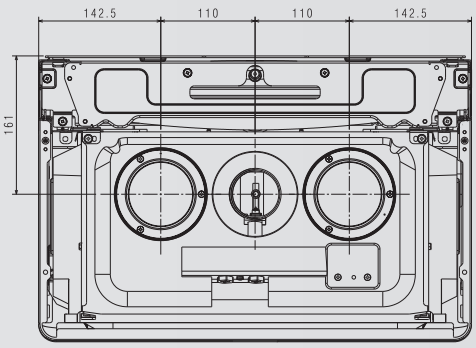

System koncentryczny 60/100

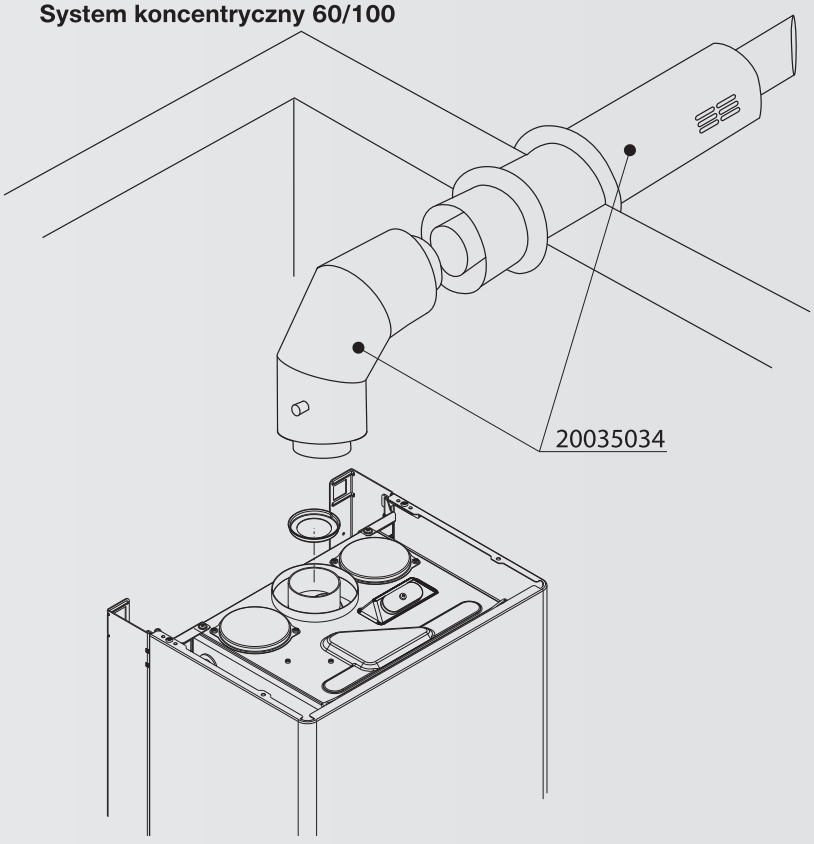

MYNUTE S 24 C.S.I.

System rozdzielony 80+80

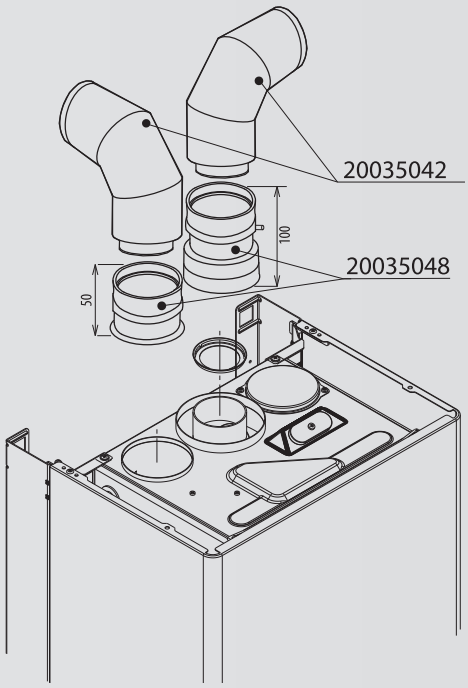

MYNUTE S 24 C.S.I.

Poglądowy schemat instalacji dwufunkcyjnego kotła MYNUTE S 24 C.A.I.

Trzy obiegi grzewcze: ogrzewanie grzejnikowe, podłogowe, obieg ciepłej wody użytkowej.

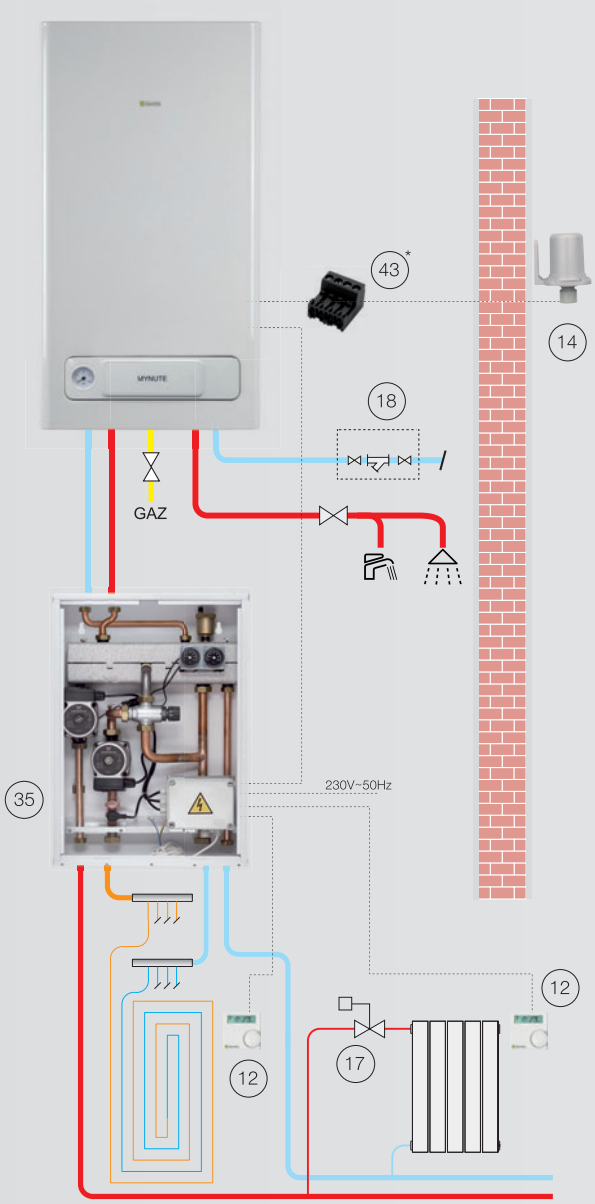

12

Programator tygodniowy ALPHA 7D

14

Sonda zewnętrzna

17

Zawór termostatyczny

18 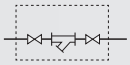

Zasilanie wody

35

CONNECT BASE MIX 1 zestaw dwóch stref grzewczych

43*

Kostka przyłączeniowa sondy zewnętrznej

4

Zawór zwrotny

10 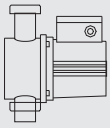

Pompa cyrkulacyjna c.w.u.

11

Sonda c.w.u.

16

Zasobnik c.w.u.

32

Naczynie wzbiorcze c.w.u.

34 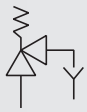

Zawór bezpieczeństwa

* Do podłączenia sondy zewnętrznej wymagana jest kostka przyłączeniowa (kod: 20008401).

Poglądowy schemat instalacji jednofunkcyjnego kotła MYNUTE S 35 R.S.I.

Trzy obiegi grzewcze: ogrzewanie grzejnikowe, podłogowe, obieg ciepłej wody użytkowej.

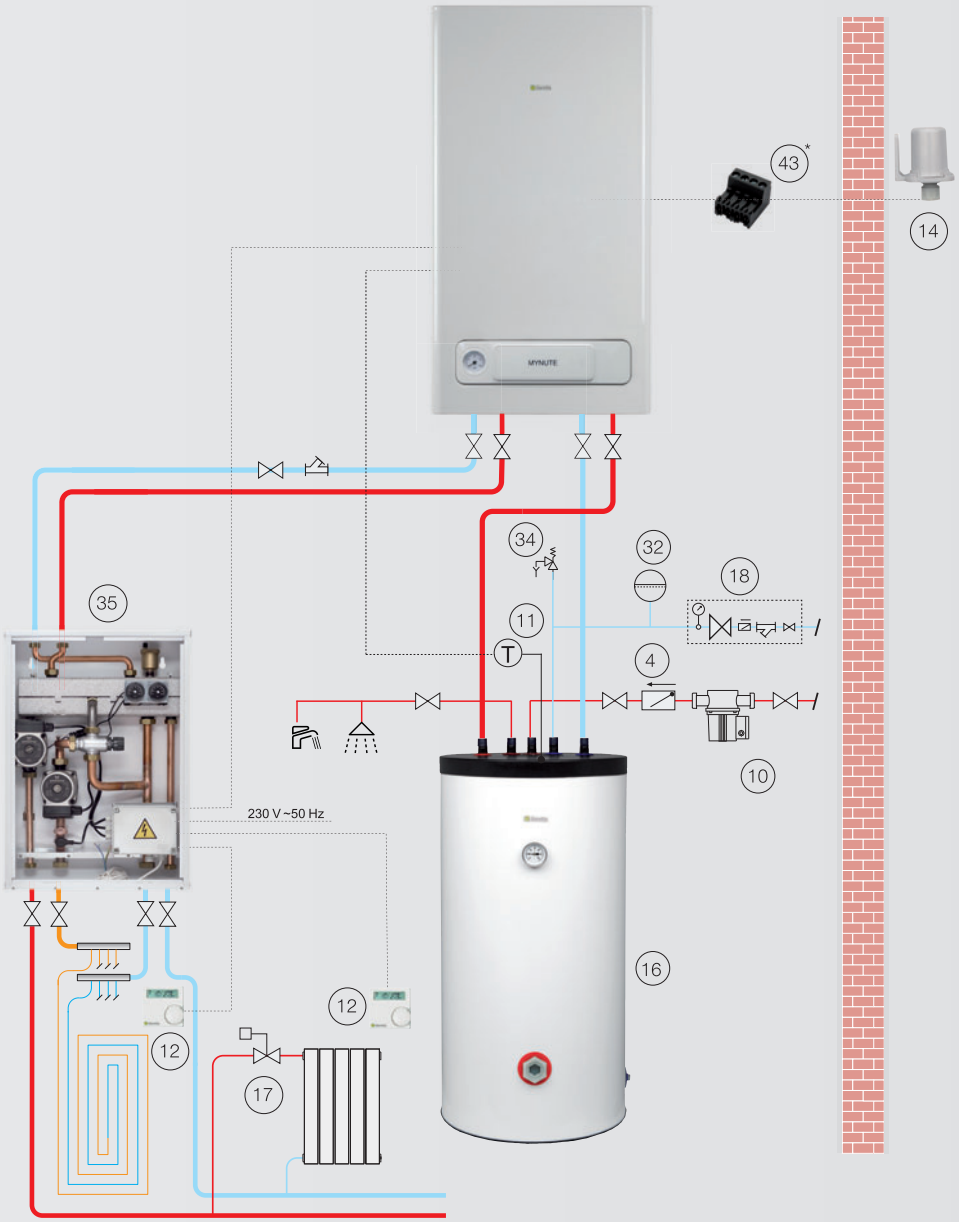

* Do podłączenia sondy zewnętrznej wymagana jest kostka przyłączeniowa (kod: 20008401).

Wymiary kotła oraz rozstaw przyłączy hydraulicznych

MYNUTE S 24 C.A.I.

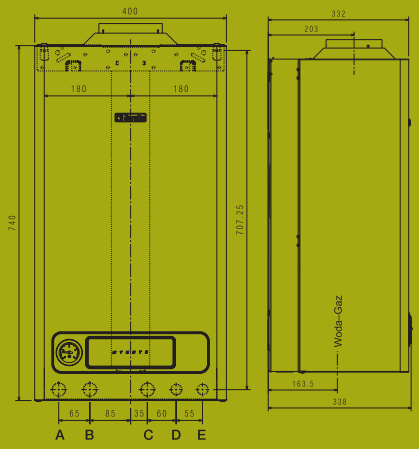

MYNUTE S 24 C.S.I.

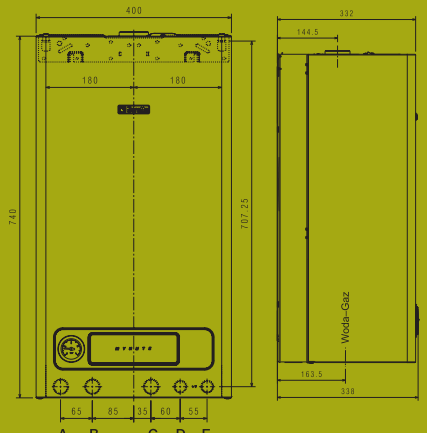

MYNUTE S 35 R.S.I.

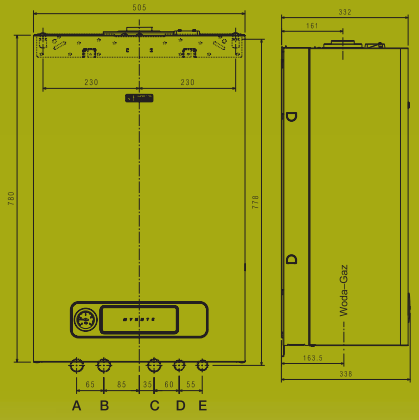

Kocioł dwufunkcyjny
MYNUTE S 24 C.A.I.; 24 C.S.I.:
A – Powrót c.o. | **B** – Zasilanie c.o. | **C** – Gaz
D – Wyjście c.w.u. | **E** – Wejście z.w.

Kotły jednofunkcyjne
MYNUTE S 35 R.S.I.:
A – Powrót c.o. | **B** – Zasilanie c.o. | **C** – Gaz
D – Powrót z wężownicy zasobnika c.w.u.
E – Zasilanie wężownicy zasobnika c.w.u.

MYNUTE S

Dane techniczne

PARAMETRY TECHNICZNE	JEDNOSTKA	MYNUTE S 24 C.A.I.	MYNUTE S 24 C.S.I.	MYNUTE S 35 R.S.I.
Moc pracy kotła na c.o. / c.w.u.	kW	10–24 / 8–24	9–24 / 9–24	11–35 / 11–35*
Rodzaj regulacji mocy	–	płynna	płynna	płynna
Typ zapłonu	–	elektroniczny	elektroniczny	elektroniczny
Pobór mocy elektrycznej	W	85	125	172
Zasilanie	V~Hz	230~50	230~50	230~50
Stopień zabezpieczenia przeciwporażeniowego	IP	X5D	X5D	X5D
Sprawności przy max. mocy (80–60°C)	%	91,8	93,1	92,9
Sprawności przy 30% i temp. powrotu 47°C	%	90,6	92,4	92,5
FUNKCJA C.O.				
Maksymalne ciśnienie / temperatura	bar / °C	3 / 90	3 / 90	3 / 90
Zakres regulacji temperatury w obiegu c.o.	°C	40–80	40–80	40–80
Pompa: ciśnienie tłoczenia	mbar	300	300	300
przy przepływie	l/h	1000	1000	1000
Naczynie wzbiorcze	l	9	9	10
FUNKCJA C.W.U.				
Ciśnienie maksymalne	bar	6	6	–
Ciśnienie minimalne	bar	0,15	0,15	–
Wydatek c.w.u. Δt=25°C	l/min	14,1	13,9	–
Minimalny przepływ wody	l/min	2	2	–
Zakres regulacji temperatury w obiegu c.w.u.	°C	37–60	37–60	–
PRZYŁĄCZA				
Zasilanie – powrót c.o.	Ø	¾"	¾"	¾"
Zasilanie – powrót c.w.u.	Ø	½"	½"	¾"
Wejście gazu	Ø	¾"	¾"	¾"
SYSTEM POWIETRZNO-SPALINOWY KONCENTRYCZNY				
Średnica	mm	–	60 / 100	60 / 100
Maksymalna długość przewodów	m	–	4,25	2,3
Strata na kolanie 90° / 45°	m	–	1,5 / 1	1,5 / 1
SYSTEM POWIETRZNO-SPALINOWY ROZDZIELONY				
Średnica	mm	–	80+80	80+80
Maksymalna długość przewodów	m	–	20+20	8+8
Strata na kolanie 90° / 45°	m	–	1,7 / 1,2	1,7 / 1,2
PARAMETRY SPALIN				
Masowe natężenie przepływu (max. – min.)	g/s	15,80–14,35	15,95–16,77	20,578–23,206
Emisja CO_2 (max. – min.)	%	6,8–3,0	6,8–2,5	7,1–2,2
Temperatura spalin (max. – min.)	°C	119–90	124–98	148–113
WYMIARY I WAGA KOTŁA				
Wymiary (wys. x szer. x gł.)	mm	740 x 400 x 336	740 x 400 x 336	780 x 505 x 336
Waga	kg	30	33	39
MOŻLIWOŚĆ PRZEZBROJENIA NA INNE RODZAJE GAZU				
Rodzaj gazu	–	E, Ls, Lw, LPG	E, LPG	E, LPG

* W przypadku podłączenia zasobnika c.w.u.

Rysunki i schematy zawarte w karcie katalogowej należy traktować jako poglądowe.

CE

DZIAŁ HANDLOWY:
87-100 Toruń, ul. Kociewska 28/30
infolinia 801 804 800
tel. 56 657 16 00, fax 56 657 16 57
info@beretta.pl
www.beretta.pl
www.panelsterowania.pl

DYSTRYBUTOR / FIRMA WYKONAWCZA:

Edycja 07/2014

Beretta